XQY-PS4-2/8-SE

精密高频功分/合路器

precision RF power splitter/Combiner

参数/Parameters	规格/Specifications
频率范围 Frequency Range	2000～8000 MHz
插入损耗 Insertion Loss	≤ 1.0 dB（Excluding theoretical loss 未含理论损耗 6.0 dB）
输入驻波 Input Port VSWR	Typ.1.16 / Max.1.35
输出驻波 Output Port VSWR	Typ.1.14 / Max.1.25
隔离度 Isolation	Typ.25dB / Min.18dB
幅度平衡 Amplitude Balance	± 0.3dB
相位平衡 Phase Balance	±4°
阻抗 Impedance	50 Ohms
端口接头 Input/Output Connectors	SMA-Female （Passivated Stainless Steel）
承受功率 Power Rating	Splitter 分路器用时 30W; Combiner 合路器用时 2W
工作温度 Operation Temperature	-45℃ ～ +85℃
表面处理 Surface Finishing	Black paint 黑色烤漆
外形尺寸 Outline Dimensions	50*56*10（mm）
重量 Weight	64（g）

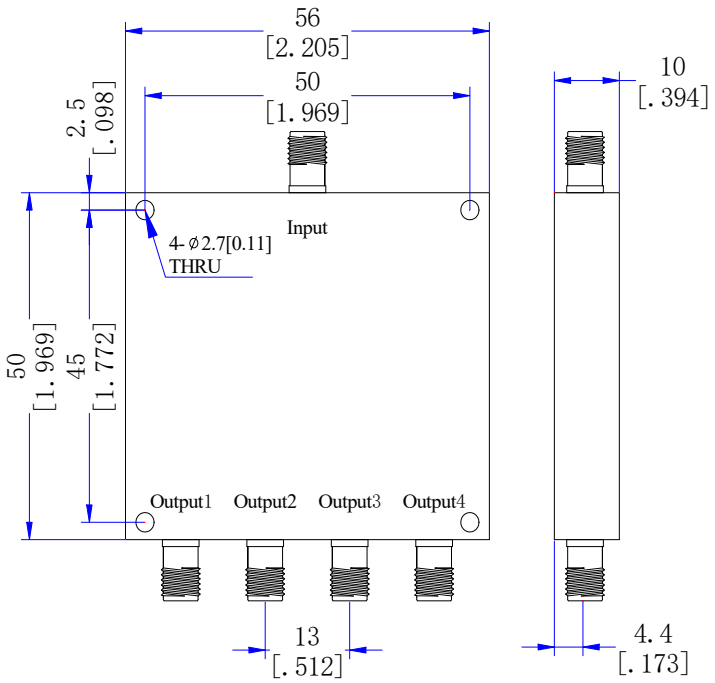

注：尺寸(mm/[英寸])，一般公差(± 0.3)

Note: Dimensions (mm / [inch]), General tolerance (±0.3)